| PASSMASS | ABMASS |
|---|---|
| | |
| | |
| | |

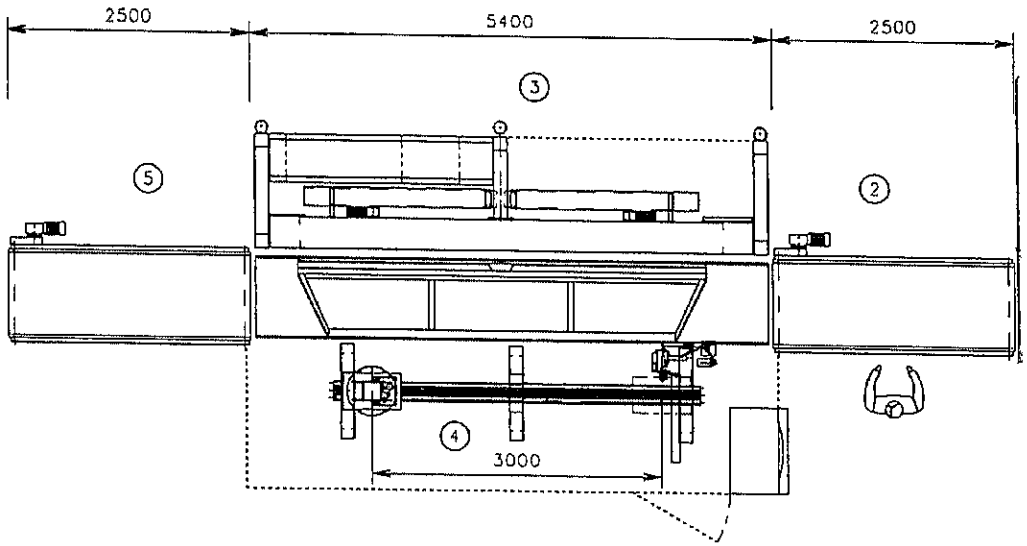


LEGENDE

(2) MTB 10/23/08

(3) MDE10

(4) AUTOM. NAGLER

(5) MTB 10/23/08

| | | | | | |
|---|---|---|---|---|---|
| AB | ÄEND.-NR. | DATUM | NAME | M 1:50 | WERKSTOFF |
| | | | | | ROHMASS |
| | | | | | MAT.-NR. |

LIGMATECH Automationssysteme GmbH

| | DATUM | NAME |
|---|---|---|
| BEARB. | 30.03.2000 | K.Lamm R. |
| GEÄN. | | |
| KTRL | | |

BENENNUNG: AUFSTELLPLAN

ZEICHNUNGS-NR.

80 Copyright reserved

CCDRAFT A3

BL.1 | BL-Z.1

ZULÄSSIGE ABMEICHNUNGEN ÜBER MASSE OHNE TOLERANZANGABE

| MEßMASSBERICH (mm) | | | | |